i7-C48340D-IRAZ KAMERA IP 3Mpx

Specyfikacja techniczna

Kamera sieciowa IP

i7-C48340D-IRAZ

Główne cechy:

- kamera zewnętrzna w obudowie typu kopułowej
- maksymalna rozdzielczość **4MPx (2560x1440)** płynny obraz do 25kl/s
- wydajna kompresja wideo H.265+/H265/H264+/H.264 z regulowaną jakością i strumieniem danych
- kodowanie trój-strumieniowe, strumień pomocniczy np. do transmisji przez wolne łącza (Internet)
- czuły przetwornik CMOS z progresywnym skanowaniem
- cyfrowa redukcja szumów – 3D DNR
- WDR 120dB z regulowanym poziomem
- wbudowany obiektyw z regulowaną ogniskową 2,8mm – 12mm
- **moto zoom, autofocus**
- wejście / wyjście audio
- wejście/ wyjście alarmowe
- wbudowany oświetlacz podczerwieni z możliwością programowego wyłączenia
- automatycznie przełączany mechaniczny filtr odcięcia podczerwieni IRC
- wielostrefowa detekcja ruchu z opcją dynamicznej analizy
- **obsługa alarmów inteligentnych** tj. przekroczenie linii, wtargniecie w obszar
- możliwość zasilania przez PoE 802.3af lub 12V DC
- **gniazdo kart mikro SD/SDHC/SDXC (do 128GB)**
- zegar czasu rzeczywistego z podtrzymaniem po utracie zasilania
- **alternatywne możliwość konfiguracji, podglądu i/lub rejestracji przez:**
  - sieciowe rejestratory sprzętowe serii i7-Nxx oraz i7-H1x
  - dedykowane oprogramowanie typu CMS: i7-VMS PL Client
  - oprogramowanie do zapisu: i7-VMS PC NVR
  - oprogramowanie na urządzenia mobilne i7-MVS
  - przeglądarkę internetową Mozilla, Opera, Chrome, IE inne
  - odtwarzacze sieciowe np. VLC z wykorzystaniem protokółu RTSP
  - oprogramowanie i rejestratory firm trzecich z wykorzystaniem ONVIF, RTSP

Wersja 06.2018. Wszelkie prawa zastrzeżone. Specyfikacja może ulec zmianie. Dalsze informacje można uzyskać na www.internec.pl .

i7-C48340D-IRAZ KAMERA IP 3Mpx

Specyfikacja techniczna

INTERNEC SECURITY SOLUTIONS

Parametry techniczne:

Model / Parametry	i7-C48340D-IRAZ Kamera 4Mpx w obudowie zewnętrzej kopułowej
Kamera	
Przetwornik	1/3” CMOS z progresywnym skanowaniem
Min. oświetlenie	0.01Lux (F1.2 AGC ON), 0.018Lux (F1.6 AGC ON), 0lux przy IR ON
Elektroniczna migawka	1/3s -1/100,000s
Obiektyw	2,8mm ~ 12mm @F1.6 moto zoom
Kąt widzenia	98° ~ 28°
Mocowanie obiektywu	Ø14
Cyfrowa redukcja szumów	3D DNR z regulowanym poziomem 0-100
Szeroki zakres dynamiki	120dB WDR z regulowanym poziomem
BLC	Tak z wyborem strefy
Dzień / Noc	Filtr odcięcia podczerwieni IR cut: 7 poziomów przełączania automatycznego; harmonogram godzinowy przełączania
Regulacja modułu	3D: poziom: 0° - 355°, pion: 0° - 75°, obrót 0° - 360°
Standard kompresji	
Kompresja wideo	Strumień główny: H.265 / H.264 Strumień pomocniczy: H.265/H.264/MJPG Trzeci strumień: H.265 / H.264
Typy kodeków	H.264 (profile: Main i High), H.264+, H.265 (profil Main), H.265+
Strumień bitowy	32 Kbps~16Mbps
Dodatkowe funkcje kodera	ROI: po 1 obszarze dla strumienia głównego i pomocniczego
Kompresja audio	G.711 / G.722.1 / G.726 / MP2L2 / PCM
Trójstrumieniowość	Tak
Obraz	
Maks.rozdzielczość obrazu	2560 x 1440 px
Liczba klatek na sekundę (fps) przy zadanej rozdzielczości	50Hz: 25fps(2560x1440, 2304x1296, 1920×1080) 60Hz: 25fps(2560x1440, 2304x1296, 1920×1080)
Ustawienia obrazu	Nasycenie, jasność, kontrast, barwa, ostrość: ustawiane przez CMS lub przeglądarkę
Funkcje	Znak wodny, przeciwmigotanie, lustro, obrót 90°, maski prywatności na obrazie, smart IR, własny tekst na obrazie.
Detekcja ruchu	22x18 pól, czułość 6 poziomów, tryby pracy: normalny oraz zaawansowany. W trybie zaawansowanym możliwość definiowania stref o różnej czułości oraz różnicowania czułości w trybie dzień i noc.
Sieć	
Zapis sieciowy	NAS (obsługa NFS, SMB/CIFS), ANR
Opcje zapisu	Nagrywanie z nadpisywaniem lub do zapełnienia nośnika. Harmonogramy zapisu: ciągły lub alarmowy: z detekcji ruchu.
Alarmy	Detekcja ruchu, przekroczenie linii wirtualnej, wtargnięcie w obszar, sabotaż wideo, dysk pełny, błąd dysku, nieuprawnione logowanie, błąd zapisu, konflikt adresów IP, odłączenie od sieci IP, alarm z wejścia alarmowego
Reakcje alarmowe	Wyzwolenie nagrywania, wysłanie e-mail, zrzut zdjęcia na FTP, przesłanie informacji o zdarzeniu do programu i7-VMS, wyzwolenie wyjścia alarmowego
Protokoły	TCP/IP, UDP, HTTP, DHCP, DNS, DDNS, RTP, RTSP, PPPoE, SMTP, NTP, UPnP, ICMP, RTCP, IGMP, SNMP, FTP, 802.1x, QoS ,HTTPS, UPnP, Ipv6
Bezpieczeństwo	Ochrona hasłem z opcją dostępu anonimowego, możliwość definiowania użytkowników, filtr adresów IP
Zgodne systemy	ONVIF (PROFILE S, PROFILE G), ISAPI
Interfejs	
Interfejs komunikacyjny	RJ45 10M / 100M Ethernet
Zapis lokalny	Wsparcie dla kart SD/SDHC/SDXC do 128GB, wbudowany slot mikro
Przycisk reset	Tak

Wersja 06.2018. Wszelkie prawa zastrzeżone. Specyfikacja może ulec zmianie. Dalsze informacje można uzyskać na www.internec.pl .

i7-C48340D-IRAZ KAMERA IP 3Mpx

Specyfikacja techniczna

Ogólne	
Warunki pracy	Kamera zewnętrzna IP67 ; -30℃~60℃, wilgotność maks. 95% (nieskondensowana)
Oświetlacz	Wbudowany oświetlacz podczerwieni do 30m. Możliwość programowego wyłączenia.
Zasilanie	12V DCV±10% / PoE (802.3af, class 3)
Pobór mocy	10W przy zasilaniu 12V , 12,5W przy zasilaniu PoE
Odporność na uderzenia	IK10
Szczelność	IP67
Wymiary	Φ 135,8 × 145,5 mm
Waga	1200g
Zasilacz nie jest zawarty w zestawie, należy nabyć oddzielnie	

Informacje do zamówień:

i7-C48340D-IRAZ

Wymiary:

jednostka [mm]

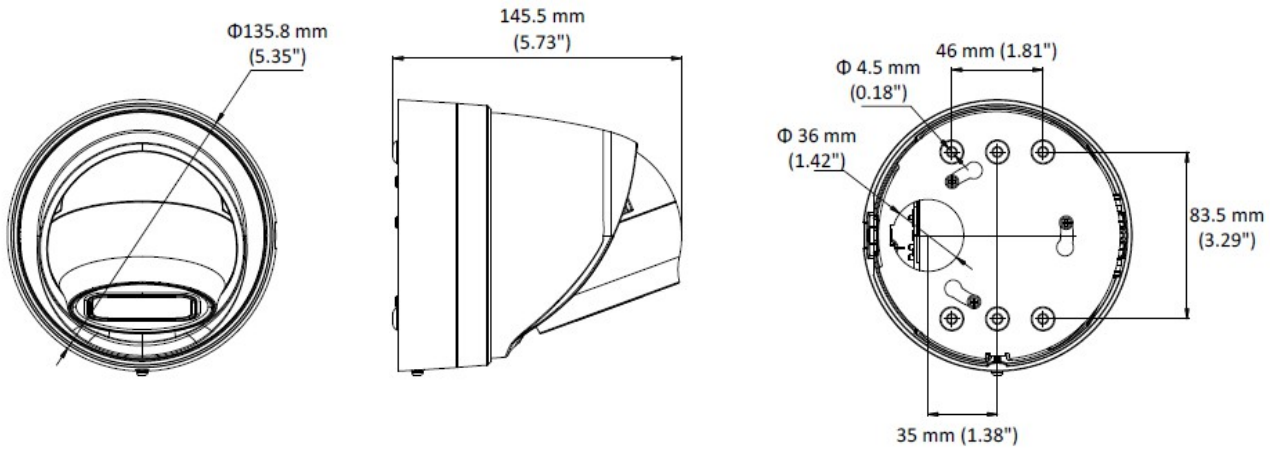

Akcesoria:

i7-B55W – opcjonalny uchwyt ścienny

Wersja 06.2018. Wszelkie prawa zastrzeżone. Specyfikacja może ulec zmianie. Dalsze informacje można uzyskać na www.internec.pl .